仕　様　Specifications

型　式 Model	LAS-20GL / LAS-20GL-FN
型式名称 Model name	ガントリンク Gun TRINC
除電方式 Ionizing method	直流コロナ放電　（±両極性） DC corona discharge (+/- Both polarity)
除電有効範囲 Effective ionizing area	除電距離：50～5,000mm / 除電面積：400×400mm Distance : 50mm～5,000mm / Surface area : 400mm×400mm
除電性能 Ionizing performance	約1秒　（20pF ・ 100mm ・中央エアー圧力0.5MPaにて測定） About 1 second (Measured at 100mm off, on axis, under 20pF of Charge Plate Monitor, air pressure 0.5MPa)
イオンバランス制御方式 Ion balance control method	TAIBS方式 TAIBS method
放電針数 Discharge needle	SUS製 4本　（+電極2本　-電極2本） Stainless needle 4pcs. (+Electrode : 2pcs. −Electrode : 2pcs.)
放電針掃除方式 Discharge needle cleaning method	回転ブラシ方式 Brushes on rotational plate system
放電針寿命 ※1 Service life of needle	約 6,000時間 (針交換可能) Approx 6,000 hours (Needles are replaceable)
除電性能寿命 ※1 Ionizing service life	約 50,000時間 Approx 50,000 hours
エアーガン Air gun	口径：φ2mm　※2　本体材質：クロームメッキ付アルミダイキャスト Nozzle size :　Body material : Chrome-plated aluminium die-casting
使用流体 Fluid used	圧縮空気 Compressed air
使用空気圧 Air pressure	0.7MPa (MAX.)
流　量 Air blow capacity	210L/min. (MAX.)
オゾン発生量 Amount of O_3 generation	0.05ppm以下 (吹出し口中央、前面300mmで測定時) Less than 0.05PPM (Measured at the point of 300mm off of the center of emission holes)
動作中表示 In operation display	LED点灯 LED lighting up
防爆／非防爆区分 Explosion-proof/non-explosion-proof classification	非防爆 Non-explosion-proof
消費電力 Power consumption	2.8W
電　源 Power source	ACアダプター（入力：AC100～240V±10%、50/60Hz　出力：DC24V） AC adaptor (Input： AC100-240V±10% 50/60Hz, Output：DC24V)
外形寸法 (mm) External dimensions	66W×137H×119D (突起物は除く) (excluding extrusions)
質　量 (g) Weight	370
使用温度、湿度 Operation temperature, humidity	0～40℃、35～65%RH（結露なきこと） (No dew condensation allowed)
付属品 Accessories	ワンタッチ型カプラー (Nitto 20PF相当品) One-touch coupler (Nitto 20PF or equivalent)
	タケノコ型カプラー (φ8.5 ホースコネクター) Tapered coupler (φ8.5 hose connector)
	ACアダプター【AA-JP-2A】 AC adaptor
	延長コード (8m)【EX-04L】 Extension cord
オプション Option	ガンカバー　【GC-01B】 Gun cover
	耐久型延長コード(5m)【EX-02L】 Durable power extension cord

※1)除電性能寿命、および放電針寿命は期待値であり保証値ではありません。使用条件や使用環境によって大きく変動します。
Service life for the needle and ionizing is not a guaranteed but an expected time length. It varies depending on usage and/or circumstances.

※2)TAS-20GL-FN　口径：φ2mm+2−φ1.5mm
TAS-20 GL-FN has one 2mm and two 1.5mm diameter nozzles.

Ⓡ「空間除電器」「ルームレスクリーンルーム」「無風除電」は(株)TRINCの登録商標です。
"Static-free Space ionizer", "Room-less Clean Room" and "No Wind Ionizing" are the registered trademarks of TRINC.ORG.

安全に関する ご注意	■本製品をご使用の前に必ず「取扱説明書」をよくお読み下さい。　Make sure to read the user's manual before handling the product. ■本品は非防爆品ですので、可燃性雰囲気の中では使わないで下さい。This product is not explosion proof. Do not use this in explosive gas environment.

● 開発･販売元　Manufacturing & sales origin

株式会社TRINC
〒432-8006静岡県浜松市西区大久保町748-37(浜松技術工業団地内)
TEL:053-482-3412 FAX:053-482-3414

TRINC.ORG
748-37 Okubo-cho Nishi-ku Hamamatsu-city Shizuoka-pref 432-8006 Japan
TEL:+81-53-482-3412 FAX:+81-53-482-3414
URL.http://www.trinc.org　E-mail.info@trinc.org

このカタログの記載内容は2011年05月現在のものです。
The catalogue is based on specifications made in 05/2011.

● お求めは下記販売店でどうぞ　Please contact the dealer below for purchasing.

●製品の色は印刷物ですので実際と若干異なる場合があります。●改良のため仕様は予告なく変更することがあります。●このカタログは環境に配慮した植物性大豆インキを使用しています。
●The printed colors depicted may differ from the actual products.●The specifications are subject to change without prior notice.●This catalogue uses the eco-friendly soy been ink.
PRINTED WITH SOY INK ™

いつまでも魔法のように効く
Long lasting and magically demonstrated effectiveness

ガントリンク・シリーズ
GUN TRINC SERIES

ガントリンク　GUN TRINC
LAS-20 GL

ガントリンク(フラットノズル付モデル)　GUN TRINC (With flat air-ijecting-pattern nozzle)
LAS-20 GL-FN

LOHEN by TRINC

無風 TRINC　無漏電 TRINC

特許出願中 PATENT PENDING

LAS-20 GL

LAS-20 GL-FN

Ⓡ ①空間除電器 ②無風除電は(株)TRINCの登録商標です。
①Static-free Space Ionizer ②No-wind Ionizing are the registered trademarks of TRINC.ORG.

多くの導入事例が物語る
高い除電除塵性能と
信頼性エアガン型の定番モデル

The high ionizing and dust-removing performance as well as the proven reliability that numerous applications show the evidence. This is the standard model of the air-gun type ionizers

01 MERIT
高濃度のイオンで静電気を強力に除去します。
Ions of high concentration dissipates strongly static charges

02 MERIT
高電圧回路をエア通路から分離した耐久性抜群の電気系統です。
The electrical system with excellent durability achieved by separating a high voltage electrical circuit from air passage

03 MERIT
内蔵ブラシで簡単に掃除ができます。
The built-in brush eases electrodes cleaning

04 MERIT
無風除電も可能
Feasible no-wind ionization

05 MERIT
わずか370g
Only 370g

ベーシックノズル式モデル
Basic nozzles model
LAS-20 GL

狙ったところに
エアーとイオンを噴射
Ions and air are emitted to the spot aimed at.

フラットノズル式モデル
Flat spray nozzles model
LAS-20 GL-FN

上下の広い範囲に
エアーとイオンを噴射
The model with the flat air-injecting-pattern nozzle gets the air mixed with ions emanated vertically wide space.

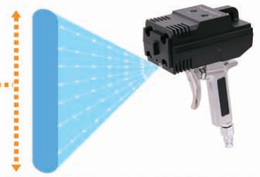

用途 Applications

塗装前工程 Painting pre-process

包装工程 Packaging

光化学機器組立工程 Optical equipment assembly

LCD組立工程 LCD assembly

自動車鈑金塗装 Car body painting

除電時間性能 Decay time spec. (Time required for ionizing)

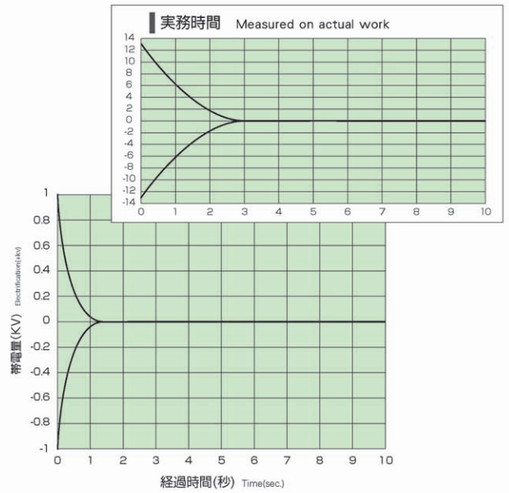

20pF ・100mm ・中央エアー圧力0.5MPaにて測定
Measured at 100mm off, on axis, under 20pF of Charge Plate Monitor, air pressure 0.5MPa

除電効果領域 Effective ionizing area

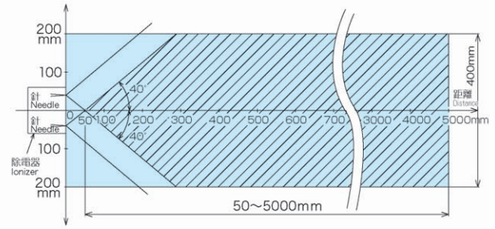

安全に関するご注意 WARNING

本品は非防爆品ですので、可燃性雰囲気の中では
使わないで下さい。

This product is not explosion proof.
Do not use this in explosive gas environment.

寸法図 Outline dimension

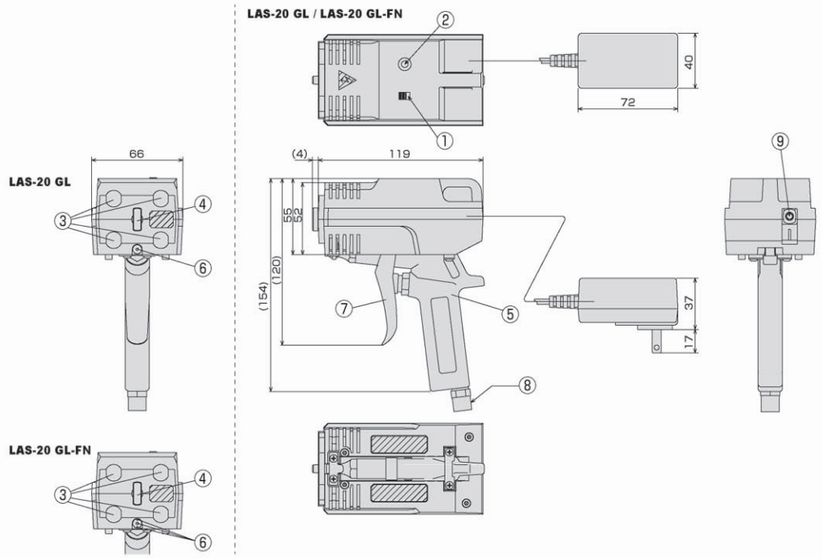

① 電源スイッチ
Power ON/OFF switch

② イオン放出中表示ＬＥＤ
Ion-discharge indicating LED

③ イオン放出口
Ion discharge openings

④ 針掃除機構つまみ
Electrode cleaning knob

⑤ エアブローガン本体
Air blower unit

⑥ エアブローノズル
Air blower nozzle

⑦ 引き金
Air blow trigger

⑧ エアプラグ
Air hose plug

⑨ DCジャック
DC jack

ガンカバー（オプション）
GUN Cover (Optional)
GC-01B

軟らかい素材のカバー。
ガン本体と製品との
接触を防ぎ
キズをつけません。

A cover made of soft material, to be attached to the Gun body to prevent it from being scratched by the direct contact with product.

※その他用途別に合わせたモデルもございます。 The models made to match each application are also available.

防爆認定ガントリンク
APPROVED EXPLOSION-PROOF MODEL GUN TRINC
TAS-20 GL-EPA

危険な爆発/可燃性
雰囲気での静電気
ホコリ対策に

For antistatic and dust removal measures in dangerous environment of explosive and/flammable gases existing

LEDライト付モデル
（特別注文モデル）
Model with LED lights
(Built to order)

ホコリを浮かび上がらせる
ライト付モデル
強力ライト採用の業務用モデル

The model with LED lights to get higher visibility of dust.The model with strong lights equipped for commercial use.